SCHEDA TECNICA AUTOCLAVECON POMPA SOMMERSA

Modello: **AUT Q 800 IN 055 CM**

AUTOCLAVI

Descrizione

Fornitura di gruppo Autoclave pre-assemblato con riserva idrica in PE da esterno tipo Starplast, assemblata su serbatoio in polietilene di tipo quadrato, protetto dall'azione dei raggi UV ed adatto allo stoccaggio di acqua potabile; costituito nella tecnica di stampaggio rotazionale a spessore costante delle pareti.
La vasca è dotata di tappo ø 350 a baionetta a tenuta impermeabile non stagna, sfiato, bocchello di carico con valvola di chiusura a galleggiante e n. 3 inserti in ottone atossico, costampati, con filetto femmina, diametro 1" per eventuale svuotamento del serbatoio e di fori di base per eventuale ancoraggio su piattaforma.
Nel serbatoio alloggia il gruppo autoclave con pompa sommersa completa di tubazione di mandata in PE, valvola di ritegno e pressostato.

Configurazione standard prodotto

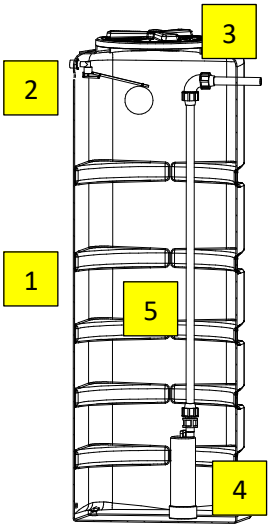

1	**Vasca di accumulo**
2	**Valvola di carico**
3	**Pressostato**
4	**Pompa sommersa**
5	**Valvola di ritegno**

Funzione e utilizzo

Il gruppo autoclave è adatto alla pressurizzazione delle piccole reti domestiche per il mantenimento costante della pressione di rete e come riserva idrica in caso di chiusura temporanea del servizio di erogazione acqua potabile.
Completamente automatizzato, è composto da una vasca in PE con pompa sommersa, coperchio di protezione e pressostato.
La vasca è equipaggiata da ingresso con valvola a galleggiante per il reintegro dell'acqua dall'acquedotto.

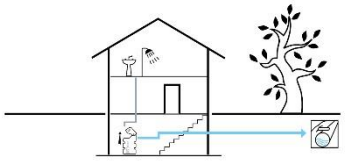

Norme e certificazioni

Regolamento Direttiva:

n. 1935/2004/CE
2002/72/CE
D.P.R. 777/82 e s.m.i.
D.M. 21/03/73 e s.m.i.
D.M. n° 174 del 06/04/2004
Direttiva macchine

TABELLA DATI

Modello	Dati di processo	Dati dimensionali						
	Vol.	Lu x La	h	Tappi ø	Reintegro acquedotto		Alloggiamento pompe	
					Attacco	h	Lu x La	h
	lt		cm		“		cm	
AUT Q800 IN 055 CM	**800**	67x67	214	350	1” ¼	185	412x571	198

Note:

- *Le quote e le dimensioni dei manufatti realizzati in PE tramite stampaggio rotazionale, possono avere una tolleranza +/- 3%*

Componenti

3 Pressostato

Modello	Codice fornitore	Tensione di alimentazione	Pressione max	Grado di prot	Potenza elettrica	Frequenza	Temp. Max di eserc
		V	BAR		kw	HZ	
PRF Z 080	**INTELLIGENT SK-X**	230	10	IP65	1.50	50-60	60°

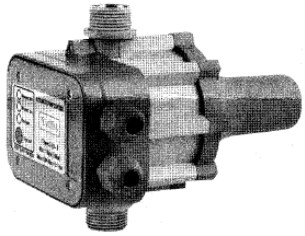

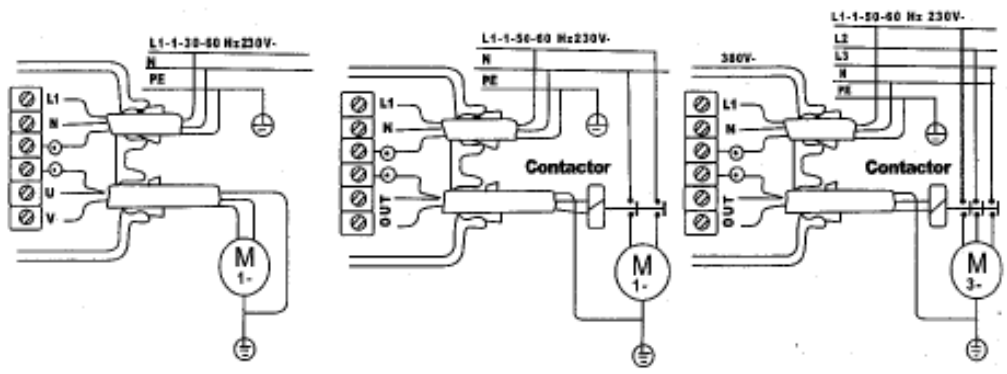

4 Pompa sommersa

Modello	Codice fornitore	Potenza	Monofase/Trifase	Portata	Prevalenza	Allestimento in vasca	
						Aspiraz./mand	Valvola di fondo
		Kw	M/T	Q	H	Filett.	
POM ZP 055 CM	**MPS 304**	0,55	M	0-75	44-16	1"	1"

3 ~	230 V	400 V	1 ~	230 V	Condensatore		P1	P2		Q m³/h	0	1	1,5	2	2,5	3	3,5	4	4,5	
	A	A		A	µF	V	kW	kW	HP	l/min	0	16,6	25	33,3	41,6	50	58,3	66,6	75	
MPS 303	2,4	1,4	MPSM 303	3,5	14	450	0,8	0,45	0,6		32,5	29,5	27,5	25,5	23	19,5	17	13	10	
MPS 304	2,8	1,6	MPSM 304	4,1	20	450	0,9	0,55	0,75		44	41,5	39,5	36,5	33,5	29,5	25,5	21	16	
MPS 305	3,3	1,9	MPSM 305	5	20	450	1,1	0,75	1	H m	54	49,5	46,2	43	30,9	35	30	25	19	
MPS 306	3,8	2,2	MPSM 306	6	25	450	1,3	0,9	1,2		66,5	60,5	57	53	48,5	43,5	38	32	26	
MPS 307	4,5	2,6	MPSM 307	6,6	25	450	1,5	0,9	1,2		75	67,5	63	58	53	47	41	34,5	27	

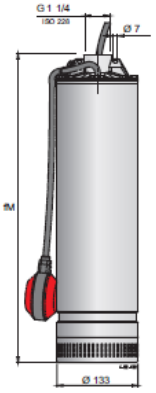

Pesi con lunghezza cavo: 15 m

Pompa	fM mm	kg MPS	kg MPSM	Cavo H07RN8-F 230 V 1 ~	230V 3 ~	400V 3 ~
MPS 303 - MPSM 303	465	11	12	3G1 mm²	4G1 mm²	4G1 mm²
MPS 304 - MPSM 304	504	11,5	12,5	3G1 mm²	4G1 mm²	4G1 mm²
MPS 305 - MPSM 305	553	12	13	3G1 mm²	4G1 mm²	4G1 mm²
MPS 306 - MPSM 306	577	13,5	15	3G1 mm²	4G1 mm²	4G1 mm²
MPS 307 - MPSM 307	601	14	15,5	3G1 mm²	4G1 mm²	4G1 mm²
MPS 503 - MPSM 503	480	11,5	12,5	3G1 mm²	4G1 mm²	4G1 mm²
MPS 504 - MPSM 504	529	13,5	14,5	3G1 mm²	4G1 mm²	4G1 mm²
MPS 505 - MPSM 505	553	14	15	3G1 mm²	4G1 mm²	4G1 mm²
MPS 506 - MPSM 506	622	15,5	17	3G1,5 mm²	4G1 mm²	4G1 mm²
MPS 507 - MPSM 507	671	17	18,5	3G2,5 mm²	4G1 mm²	4G1 mm²

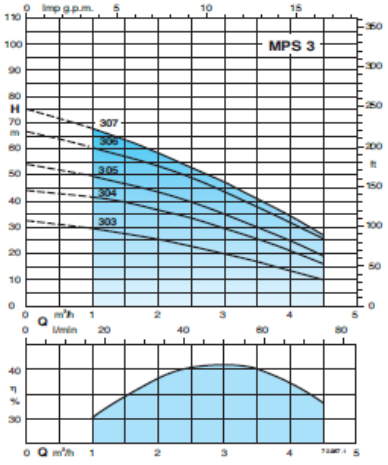

MANUTENZIONE AUTOCLAVI CON POMPA SOMMERSA

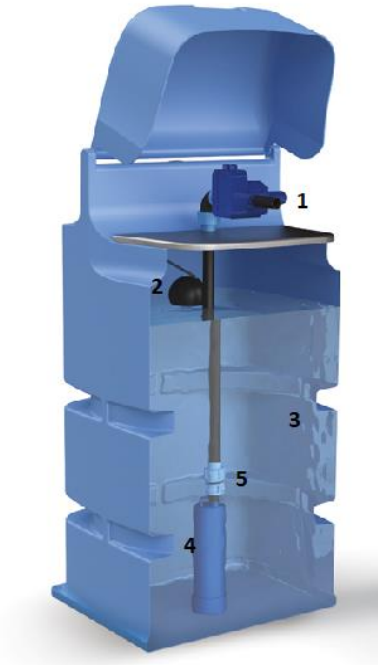

1 **Componenti elettrici**

2 **Valvola di carico**

3 **Vasca**

4 **Pompa sommersa**

5 **Componenti meccanici**

Installazione

Per l'installazione attenersi alle indicazioni riportate nel nostro manuale "Posa e Movimentazione".

Avviamento

Gli impianti di recupero delle acque non hanno alcuna necessità di avviamento tranne che per il recupero delle acuqe grigie che, tra l'altro, avendo nell'ultima sezione una apparecchiatura di ultrafiltrazione, è pronto per il suo utilizzo anche dopo pochi giorni della sua alimentazione.

Manutenzione

Per le vasche da esterno equipaggiate con gruppi autoclave è necessario effettuare con cadenza almeno annuale le seguenti operazioni:

- Verificare che nel fondo del serbatoio di accumulo non si sia formato uno strato eccessivo di limo ed eventualmente bonificare la vasca con pulizia a getto d'acqua e disinfezione con ipoclorito di sodio;
- Controllare l'efficacia di eventuali bocchelli di carico e/o scarico inseriti sulle parti piane dello stesso;
- Smontare e provvedere alla pulizia dell'eventuale valvola di fondo pescaggio;
- Controllare l'efficacia del sistema di chiusura della valvola a galleggiante di carico acquedotto;
- Verificare che l'assorbimento della pompa di pressurizzazione rientri nei dati di targa della stessa.

CERTIFICAZIONE DI CONFORMITA' AUTOCLAVI CON POMPA SOMMERSA

Modello: AUT Q 800 IN 055 CM

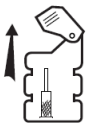

I Gruppi Autoclave vengono utilizzati per il contenimento e lo stoccaggio di acqua potabile.
Sono realizzati in polietilene, mediante il sistema di "stampaggio" rotazionale e sono conformi ai secondo i requisiti delle seguenti Norme:

n. 1935/2004/CE
2002/72/CE
D.P.R. 777/82 e s.m.i.
D.M. 21/03/73 e s.m.i.
D.M. n° 174 del 06/04/2004
Direttiva macchine

Avvertenze

Temperatura di utilizzo dei liquidi contenuti -20°C ÷ +60°C, consigliamo di non superare i 50 °C.
Verificare attentamente la compatibilità del PE con le principali sostanze chimiche, indicate in tabella di "compatibilità sostanze chimiche".
Il dimensionamento del serbatoio da interro è calcolato per sopportare un carico massimo di ricoprimento con terreno, pari a 40 cm (pedonabilità).
Assicurarsi sempre di aver collegato lo sfiato prima delle le operazioni di carico e svuotamento del serbatoio.
Ripulire il contenitore da residui di lavorazione eventualmente presenti o formatisi.
IMPORTANTE:

- eseguire il posizionamento del serbatoio in superficie piana e seguire attentamente le indicazioni del libretto di movimentazione e posa allegato alla fornitura.
- Non posizionare il serbatoio all'esterno UTILIZZARE SOLO INTERRATO.

UFFICIO TECNICO
Il Responsabile Ufficio Tecnico

Pierluigi Dall'Onte